DISPLAY-TRÄGER

SOUTHCO® DISPLAY-TRÄGER

Durch die Integration von Southco's Know-how in der Positioniertechnologie in eine komplette Produktlinie von Lösungen zur Anbringung und Positionierkontrolle von Displays hat Southco die völlig neue Produktklasse der Display-Träger geschaffen.

***SOUTHCO®* Display-Träger sind:**

Zuverlässig – Für alle Bewegungsformen und -richtungen sind die *SOUTHCO®* Display-Träger für 20.000 Betriebszyklen getestet.

Professionell – Anders als die für das Heimkino oder für den leichten Bürogebrauch konzipierten Display-Träger sind die *SOUTHCO®* Display-Träger mit anspruchsvollen Designs gestaltet und haben sich in den schwierigsten Einsatzbereichen bewährt.

Intuitiv – Mit werkseitig eingestellten Bedienaufwänden ermöglichen die *SOUTHCO®* Display-Träger eine einfache Display-Einstellung nach Bedarf mit präzise kontrollierten Haltekräften, um ein Abdriften des Displays zu verhindern und Vibration und Schockbelastung zu reduzieren.

Alle *SOUTHCO®* Display-Träger verfügen über unsere Positioniertechnologie mit konstanter Friktion.

- Werkseitig eingestellte, präzise regulierte Bedienaufwände auf jeder Achse
- Komfortable Neupositionierung einfach durch Bewegung des Displays – Einstellen ohne Hebel oder Knöpfe
- Sicherer Halt bei Touchscreen-Bedienung
- Eine Abstimmung auf die Display-Größe ist möglich, um die Bedienaufwände für den Benutzer präzise zu kontrollieren

***SOUTHCO®* Display-Träger zeichnen sich durch eine beispiellose Zuverlässigkeit aus.**

- Jeder durch Bewegungstests geprüfte Southco Display-Träger bewahrt seinen spezifischen Bedienaufwand für die Lebensdauer der meisten Anwendungen ohne Wartung und Justierung.

AV-D25

AV-D30

AV-D30

AV-D30

AV-D32

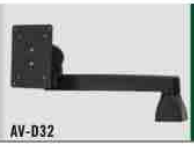
AV-D32

Display-Träger

Leitfaden zur Produktauswahl

- **Verwenden Sie diesen Leitfaden, um den passenden Display-Träger für Ihre Anwendung auszuwählen**

DISPLAY-BEWEGUNG			
	Neigen Höhenverstellbar zur Anpassung an variierende Benutzerpositionen und Lichtverhältnisse	**Neigen und Schwenken** Ergänzt um die Schwenkbewegung für die Links-/Rechtsjustierung	**Neigen, Schwenken und Drehen** Ergänzt um die Drehbewegung für eine maximale Verstellbarkeit und zum Wegklappen bei Nichtnutzung

Neigen

Neigen und Schwenken

Neigen, Schwenken, Drehen

Konstante Friktion

Torsionsfeder

		DISPLAY-BEWEGUNG		
	Produkt-nummer	Neigen	Neigen und Schwenken	Neigen, Schwenken, Drehen
NEIGEN SEITEN 56-59	AV-D25	✔		
NEIGEN SEITEN 56-59	AV-D30 T-Serie	✔		
NEIGEN UND SCHWENKEN SEITEN 60-67	AV-C20		✔	
NEIGEN UND SCHWENKEN SEITEN 60-67	AV-D30 K-Serie AV-D32 K-Serie		✔	
NEIGEN, SCHWENKEN & DREHEN SEITEN 64-71	AV-D30 A-Serie AV-D32 A-Serie			✔

Weitere Optionen erhältlich. Ausführliche Daten, Montageanleitungen und Produktnummern unter

INFO CLIC

www.southco.com/AV

Alle Maße in Millimeter, falls nicht anders angegeben

southco
CONNECT · CREATE · INNOVATE

Display-Träger

Leitfaden zur Produktauswahl

FRIKTIONSART

Neigung mit konstanter Friktion
Bietet gleichmäßige Bedienaufwände und den sichersten Halt für Anwendungen, bei denen Vibration und Schockbelastungen auftreten.

Neigung mit Torsionsfeder
Eine integrierte Torsionsfeder sorgt für eine einfache Bedienbarkeit mit minimalem Benutzeraufwand für die Neupositionierung schwerer Displays.

FRIKTIONSART		Konform mit VESA MIS-D, 100, C (100 x 100 mm in quadratischer Anordnung)	Integrierte Kabelverwaltung	Verriegelungs-funktion in eingeklappter Position	PRIMÄRE WERKSTOFFE	
Konstante Friktion	Torsionsfeder				Kunststoff & Edelstahl	Aluminium & Stahl
✔		✔				✔
✔	✔	✔				✔
✔					✔	
✔	✔	✔	✔			✔
✔	✔	✔	✔	✔		✔

Weitere Optionen erhältlich. Ausführliche Daten, Montageanleitungen und Produktnummern unter

INFO CLIC **www.southco.com/AV**

southco® CONNECT · CREATE · INNOVATE

Alle Maße in Millimeter, falls nicht anders angegeben

AV Serie Display-Träger

Neigen

- **Benutzerfreundlich - Intuitiv zu bedienender Display-Träger**
  Positionieren des Displays ohne Knöpfe oder Werkzeuge
  Robuste Positionierung in kompaktem Gehäuse
  Sichere Positionierung auch im mobilen Einsatz
- **Gelenke mit konstanter Friktion**
- **Vollständig von Gehäuse umschlossen – einfache Reinigung**

Produkt- und Montagemaße

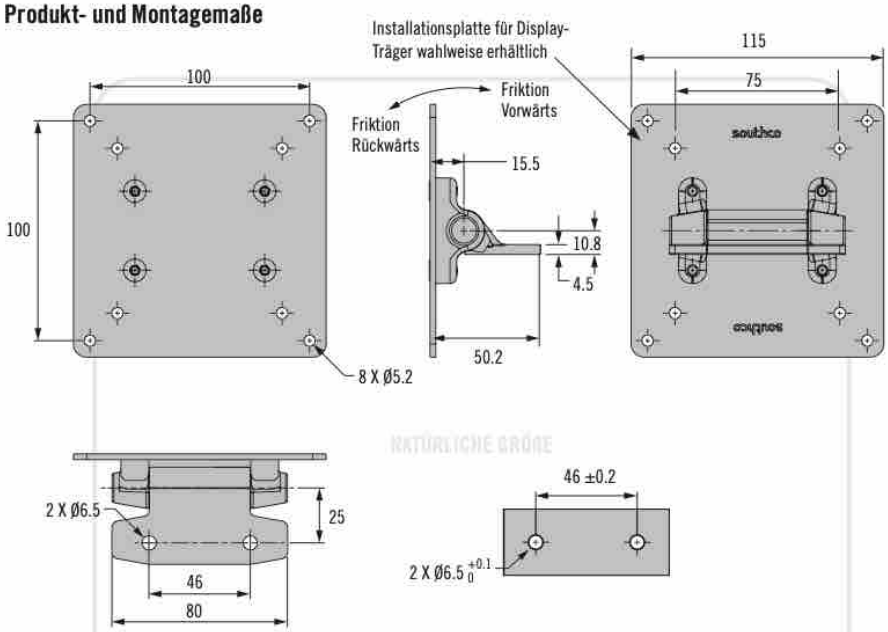

Installation

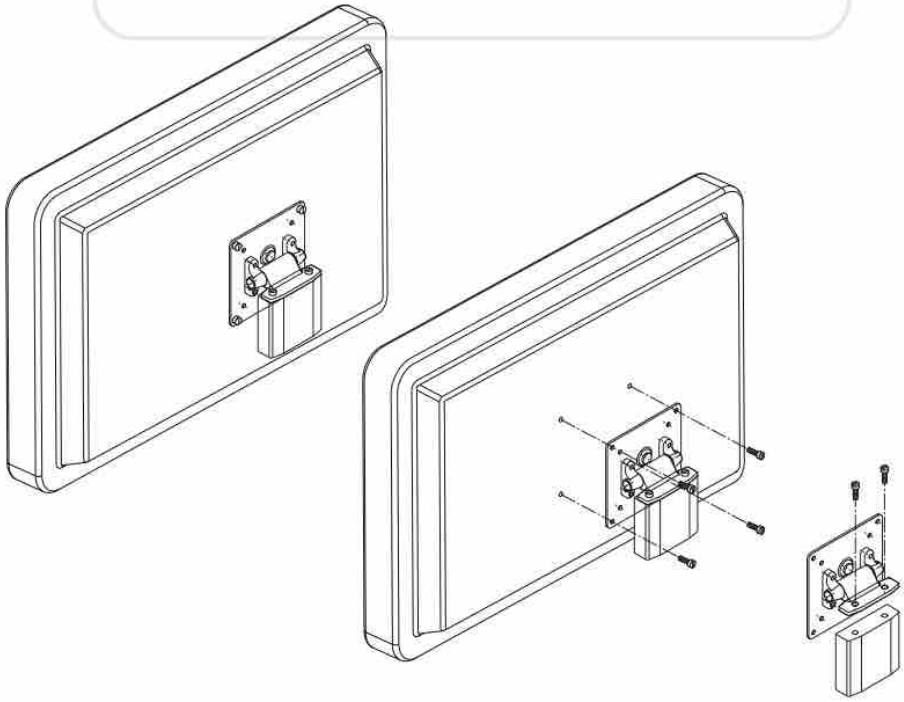

Installation

1. Bestimmen Sie den Montageort
2. Befestigen Sie den Träger mit M6 Schrauben wie gezeigt

Achtung: Es liegt in der Verantwortung des Anwenders eine in Struktur und Festigkeit geeignete Montagefläche zu wählen.

3. Befestigen Sie das Display gemäß den Vorgaben des Herstellers

VESA MIS-D, 100, C

VESA und VESA MOUNTING COMPLIANT sind eingetragene Warenzeichen der Video Electronics Standards Association

Weitere Optionen erhältlich. Ausführliche Daten, Montageanleitungen und Produktnummern unter

INFO CLIC **www.southco.com/AV**

Alle Maße in Millimeter, falls nicht anders angegeben

southco CONNECT · CREATE · INNOVATE

Auswahlkriterien

Schritt 1
Ermitteln Sie das Gewicht des Displays und den Abstand (d) von der Montagefläche zu seinem Schwerpunkt.

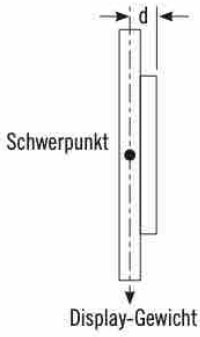

Schritt 2
Wählen Sie im unten stehenden Diagramm die Produktnummer.

AV-D25 T-Serie Leitfaden für die Modellauswahl

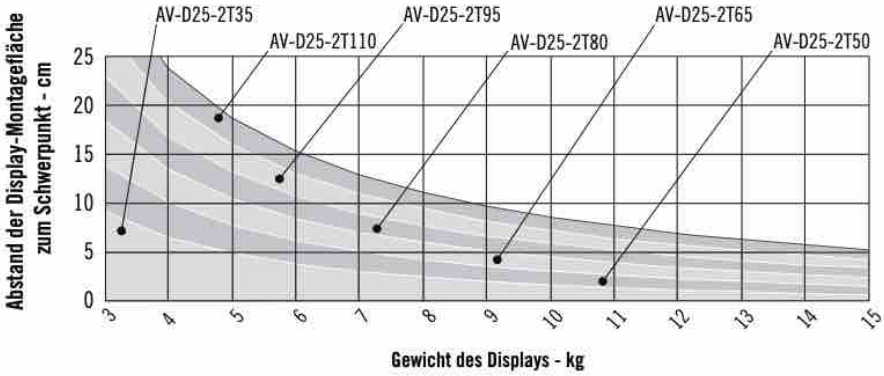

Schritt 3
Bitte vervollständigen Sie mit der Wahl des Modells und der Standardfarbe die untenstehende Produktnummer.

Produktnummern		FRIKTION VORWÄRTS N•m	FRIKTION RÜCKWÄRTS N•m
Mit Installationsplatte für Display-Träger	Ohne Installationsplatte für Display-Träger		
AV-D25-2T35F-XX	AV-D25-2T35F-XX	3.9	3.0
AV-D25-2T50F-XX	AV-D25-2T50F-XX	5.7	4.0
AV-D25-2T65F-XX	AV-D25-2T65F-XX	7.3	5.4
AV-D25-2T80F-XX	AV-D25-2T80F-XX	9.0	6.7
AV-D25-2T95F-XX	AV-D25-2T95F-XX	10.7	7.8
AV-D25-2T110F-XX	AV-D25-2T110F-XX	12.4	9.0
AV-D25-2T35R-XX	AV-D25-2T35R-XX	3.0	3.9
AV-D25-2T50R-XX	AV-D25-2T50R-XX	4.0	5.7
AV-D25-2T65R-XX	AV-D25-2T65R-XX	5.4	7.3
AV-D25-2T80R-XX	AV-D25-2T80R-XX	6.7	9.0
AV-D25-2T95R-XX	AV-D25-2T95R-XX	7.8	10.7
AV-D25-2T110R-XX	AV-D25-2T110R-XX	9.0	12.4

XX	Farbe
50	Schwarz
76	Weiß

- **Benutzerfreundlich - Reibungslose Bedienung**
- **Positionieren des Displays ohne Knöpfe oder Werkzeuge**
- **Sichere Positionierung im Neigebereich**

Werkstoff und Oberfläche
Stahl, Aluminiumlegierung, pulverbeschichtet

Festigkeitsrichtwerte (Leistungsdaten)
20.000 Zyklen bei einem statischen Friktionsmoment, welches innerhalb der Toleranz von ± 20 % liegt.

Max. dynamische Betriebslast: 100 N

Grenzwert (Mittelwert): 1065 N

Bestimmen der Produktnummer
Siehe Tabelle

Weitere Optionen erhältlich. Ausführliche Daten, Montageanleitungen und Produktnummern unter

INFO CLIC **www.southco.com/AV**

southco® CONNECT · CREATE · INNOVATE

Alle Maße in Millimeter, falls nicht anders angegeben

AV Serie Display-Träger

Neigen

- **Benutzerfreundlich - intuitiv zu betätigender Displayträger**
  Positionieren des Displays ohne Knöpfe oder Werkzeuge
  Die präzise Steuerung des Bedienaufwands sorgt für den idealen Bedienkomfort und spielfreies Ausrichten
  Sichere Positionierung auch im mobilen Einsatz
- **Gelenke mit konstanter Friktion**
- **Vollständig von Gehäuse umschlossen – einfache Reinigung**

Installation

1. Bestimmen Sie den Montageort
2. Befestigen Sie den Träger wie abgebildet mit M5 X0.8 Schrauben

Achtung: Es liegt in der Verantwortung des Anwenders eine in Struktur und Festigkeit geeignete Montagefläche zu wählen.

3. Befestigen Sie das Display gemäß den Vorgaben des Herstellers

VESA MIS-D, 100, C

VESA und VESA MOUNTING COMPLIANT sind eingetragene Warenzeichen der Video Electronics Standards Association

Weitere Optionen erhältlich. Ausführliche Daten, Montageanleitungen und Produktnummern unter

INFO CLIC **www.southco.com/AV**

Produkt- und Montagemaße

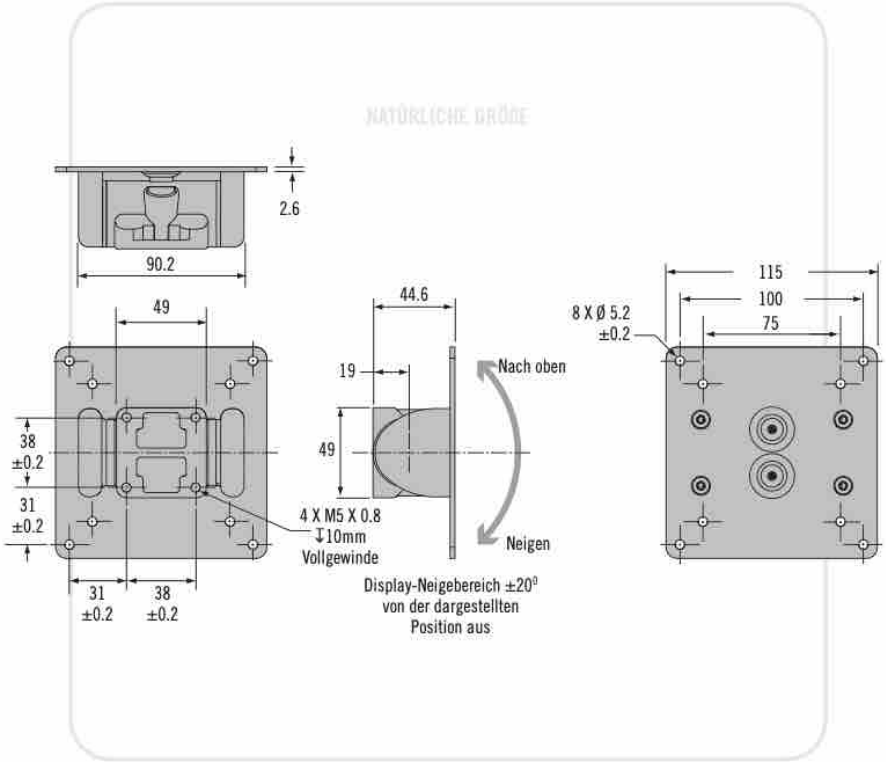

Installation

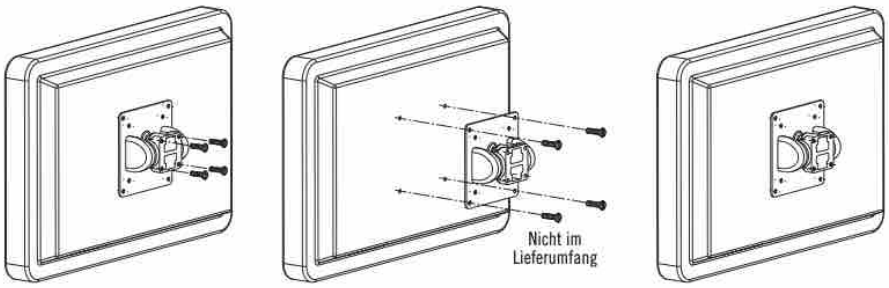

Alle Maße in Millimeter, falls nicht anders angegeben

southco
CONNECT · CREATE · INNOVATE

AV Serie Display-Träger
Neigen

Auswahlkriterien

Schritt 1
Ermitteln Sie das Gewicht des Displays und den Abstand (d) von der Montagefläche zu seinem Schwerpunkt.

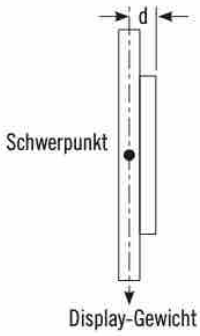

Schritt 2
Wählen Sie im untenstehenden Diagramm den erforderlichen AV-Träger (Modell 101, 102 oder 103).

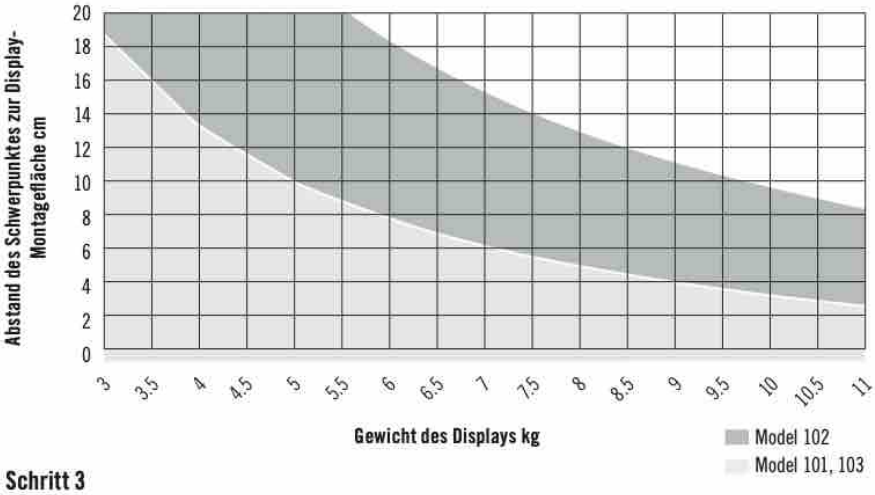

Schritt 3
Bitte vervollständigen Sie mit der Wahl des Modells und Standardfarbe die untenstehende Produktnummer. Andere Farben auf Anfrage.

Modell S	Friktionsmoment Nm	
	Neigen	Nach oben
101	7.9	2.2
102	15.4	2.26
103	8.6	6

AV - D30 - 5T S - F

F	Farbe
50	Schwarz
76	Weiß

Eine Anleitung zur Installation und Bedienung liegt dem Produkt bei oder kann von der Southco Homepage (www.southco.com) heruntergeladen werden.

southco®
CONNECT · CREATE · INNOVATE

Alle Maße in Millimeter, falls nicht anders angegeben

- **Benutzerfreundlich - Reibungslose Bedienung**
- **Positionieren des Displays ohne Knöpfe oder Werkzeuge**
- **Sichere Positionierung**

Werkstoff und Oberfläche
Aluminium, pulverbeschichtet

Festigkeitsrichtwerte (Leistungsdaten)
20.000 Zyklen bei einem statischen Friktionsmoment, welches innerhalb der Toleranz von ± 20% liegt

Max. dynamische Betriebslast:
Modell 101 und 103: 70 N
Modell 102: 100 N

Grenzwert (Mittelwert): 1845 N

Bestimmen einer Produktnummer
siehe Tabelle

Beispiel einer Produktnummer
AV-D30-5T101-50 =
Schwenkarm, Modell 101, schwarz

Weitere Optionen erhältlich. Ausführliche Daten, Montageanleitungen und Produktnummern unter

INFO CLIC **www.southco.com/AV**

AV Serie Display-Träger

Neigen und Schwenken · Kompakt

- **Benutzerfreundlich - intuitiv zu betätigender Displayträger**
  Positionieren des Displays ohne Knöpfe und Werkzeuge
  Gelenkt mit konstanter Friktion
- **Werkseitig montiert und einsatzbereit**

Produkt- und Montagemaße

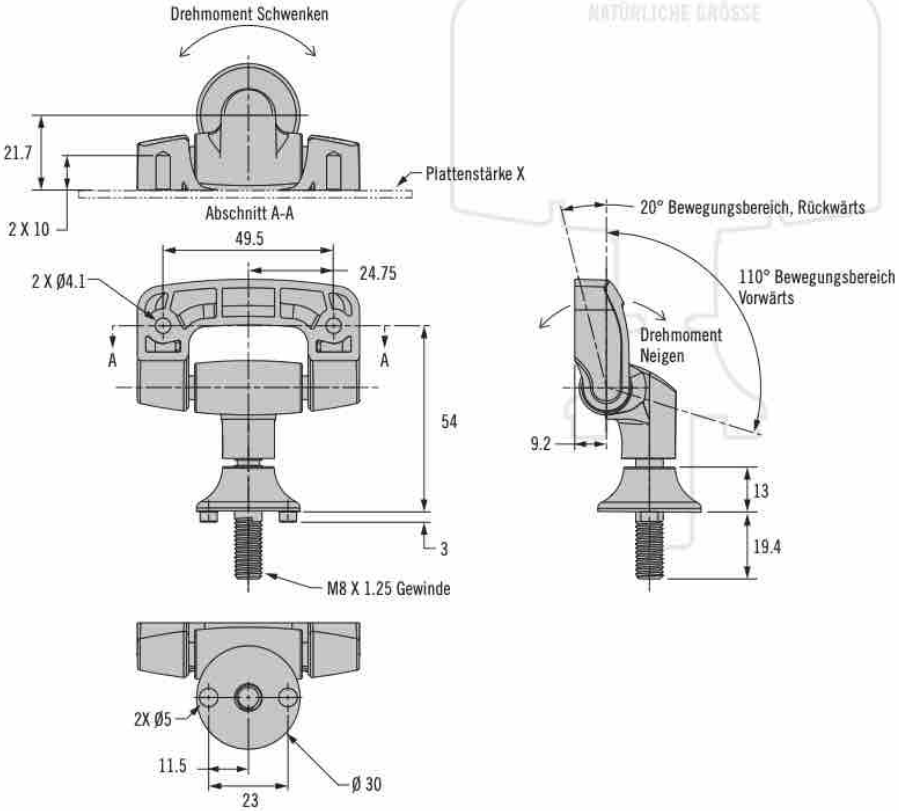

Installation

1. Bestimmen Sie den Montageort
2. Befestigen Sie den Träger mit einer M8 Mutter (nicht im Lieferumfang), siehe Abbildung

Achtung: Es liegt in der Verantwortung des Anwenders eine in Struktur und Festigkeit geeignete Montagefläche zu wählen.

3. Befestigen Sie das Display mit den vom Hersteller empfohlenen oder gleichwertigen selbstschneidenden Schrauben

Installation

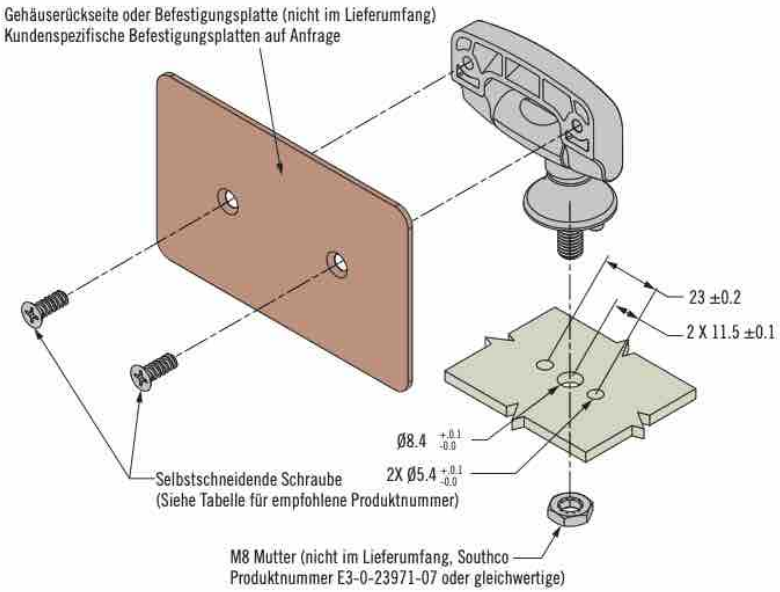

Weitere Optionen erhältlich. Ausführliche Daten, Montageanleitungen und Produktnummern unter

INFO CLIC **www.southco.com/AV**

Alle Maße in Millimeter, falls nicht anders angegeben

southco CONNECT · CREATE · INNOVATE

AV Serie Display-Träger

Neigen und Schwenken · Kompakt

Auswahlkriterien

Schritt 1

Ermitteln Sie das Gewicht des Displays und den Abstand (d) von der Montagefläche zu seinem Schwerpunkt.

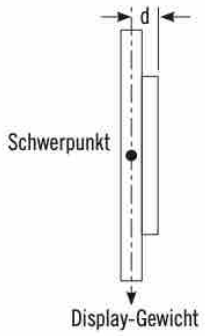

Schritt 2

Verwenden Sie das untenstehende Diagramm, um zu prüfen, ob der Träger für Gewicht des Displays geeignet ist. Ziehen Sie die Southco AV D30-Serie in Betracht, wenn das Gericht außerhalb des schattierten Bereichs liegt.

AV-C20 Serie - Kapazität vs. Abstand zum Schwerpunkt

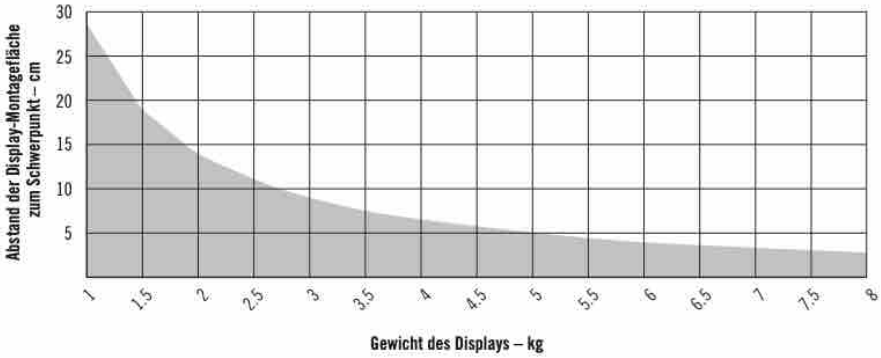

- **Benutzerfreundlich - Reibungslose Bedienung**
- **Positionieren des Displays ohne Knöpfe oder Werkzeuge**
- **Sichere Positionierung in jeder Position**

Werkstoff und Oberfläche

Glasfaserverstärktes Nylon, schwarz; Edelstahl.

Festigkeitsrichtwerte (Leistungsdaten)

20.000 Zyklen

Max. dynamische Betriebslast: 100N

Grenzwert (Mittelwert): 1000N

Schritt 3

Wählen Sie unten die Produktnummer und die empfohlenen Montageteile:

Produktnummern	Drehmoment Neigen N•m	Drehmoment Schwenken N•m
AV-C20-K101-20	3.62	2.26

Empfohlene Montageteile:

Plattenstärke X (mm)	Becherschraube (Southco P/N)	Flachkopfschraube (Southco P/N)
1-4	96-79-1	96-79-11
4-7	96-79-2	96-79-12

southco®
CONNECT · CREATE · INNOVATE

Alle Maße in Millimeter, falls nicht anders angegeben

Weitere Optionen erhältlich. Ausführliche Daten, Montageanleitungen und Produktnummern unter

INFO CLIC

www.southco.com/AV

AV Serie Display-Träger

Neigen und Schwenken

- **Benutzerfreundlich – Intuitiv zu betätigender Displayträger**
  Positionieren des Displays ohne Knöpfe oder Werkzeuge
  Die präzise Steuerung des Bedienaufwands sorgt für den idealen Bedienkomfort und spielfreies Ausrichten
  Sichere Positionierung auch im mobilen Einsatz
- **Gelenke mit konstanter Friktion**
- **Betriebsfertig vormontiert**

Installation

1. Bestimmen Sie den Montageort
2. Befestigen Sie den Träger mit 2 Schrauben M6

Achtung: Es liegt in der Verantwortung des Anwenders eine in Struktur und Festigkeit geeignete Montagefläche zu wählen.

3. Befestigen Sie das Display gemäß den Vorgaben des Herstellers
4. Entfernen und entsorgen Sie die Transportsicherung

VESA MIS-D, 100, C

VESA und VESA MOUNTING COMPLIANT sind eingetragene Warenzeichen der Video Electronics Standards Association

Weitere Optionen erhältlich. Ausführliche Daten, Montageanleitungen und Produktnummern unter

INFO CLIC **www.southco.com/AV**

Produkt- und Montagemaße

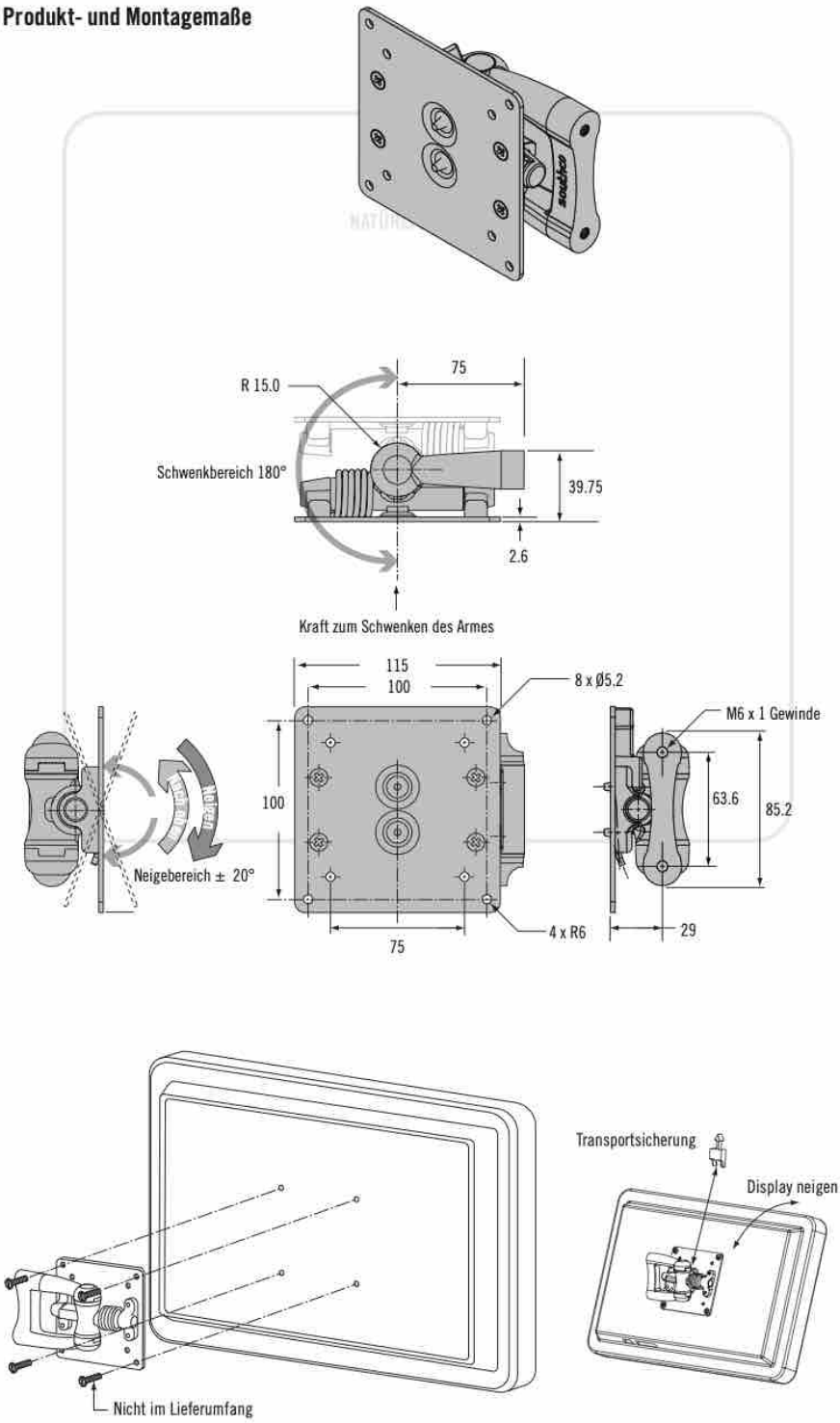

Alle Maße in Millimeter, falls nicht anders angegeben

southco CONNECT · CREATE · INNOVATE

AV Serie Display-Träger

Neigen und Schwenken

Auswahlkriterien

Schritt 1

Ermitteln Sie das Gewicht des Displays und den Abstand (d) von der Montagefläche zu seinem Schwerpunkt

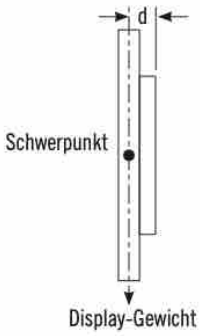

Schritt 2

Wählen Sie im untenstehenden Diagram den erforderlichen AV-Träger (Modell 102 oder 101/103).

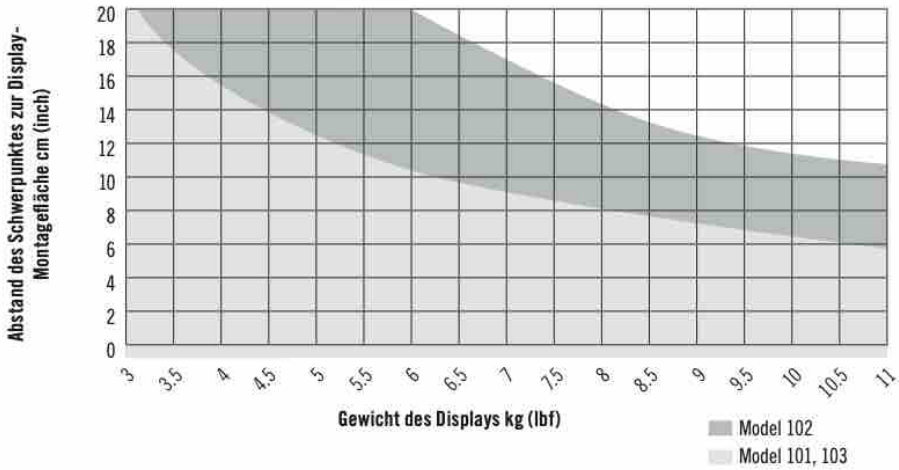

Schritt 3

Bitte vervollständigen Sie mit der Wahl des Modells und der Standardfarbe die untenstehende Produktnummer. Andere Farben auf Anfrage.

Modell S	Friktionsmoment N•m		Schwenken
	Neigen	Nach oben	
101	7.9	1.13	2.3
102	15.4	2.26	3.4
103	8.6	6	3.4

AV - D30 - 7K S - F

F	Farbe
50	schwarz
76	weiss

Ausführliche Angaben zu Installation und Betrieb liegen jeder Lieferung bei oder können von der Southco Homepage (www.southco.com) heruntergeladen werden

southco®
CONNECT · CREATE · INNOVATE

Alle Maße in Millimeter, falls nicht anders angegeben

- **Benutzerfreundlich – Intuitiv zu betätigender Displayträger**
- **Positionieren des Displays ohne Knöpfe oder Werkzeuge**
- **Sichere Positionierung im Neige- und Schwenkbereich**

Werkstoff und Oberfläche

Aluminium, pulverbeschichtet.

Festigkeitsrichtwerte (Leistungsdaten)

20.000 Zyklen bei einem statischen Friktionsmoment, welches innerhalb der Toleranz von ± 20° liegt

Max. dynamische Betriebslast:
Modell 101 und 103: 66 N
Modell 102: 98 N

Grenzwert (Mittelwert): 178 N

Produktnummer

siehe Tabelle

Beispiel einer Produktnummer

AV-D30-7K101-50 = 3D

Schwenkarm, Modell 101, schwarz

Weitere Optionen erhältlich. Ausführliche Daten, Montageanleitungen und Produktnummern unter

INFO CLIC **www.southco.com/AV**

AV Serie Display-Träger

Neigen und Schwenken – Einfacher Arm und Doppelarm

- **Benutzerfreundlich – Intuitiv zu betätigender Display-Träger**
  Positionieren des Displays ohne Werkzeuge oder Knöpfe
  Die präzise Steuerung des Bedienaufwands sorgt für den idealen Bedienkomfort und spielfreies Ausrichten
  Sichere Positionierung auch im mobilen Einsatz
- **Gelenke mit konstanter Friktion**
- **Vollständig von Gehäuse umschlossen – einfache Reinigung**
- **Abdeckung für Stromkabel zum Aufstecken**
- **Betriebsfertig vormontiert**

Neigen und Schwenken

Einfacher Arm

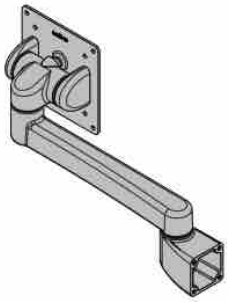

Doppelarm

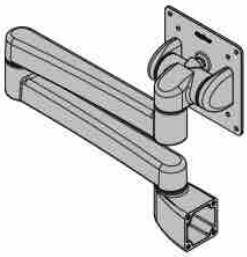

Montageoptionen

Wandmontage

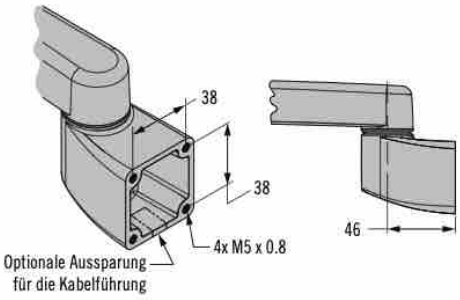

Tischmontage

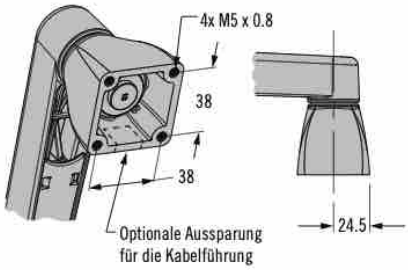

Display-Befestigungsplatte

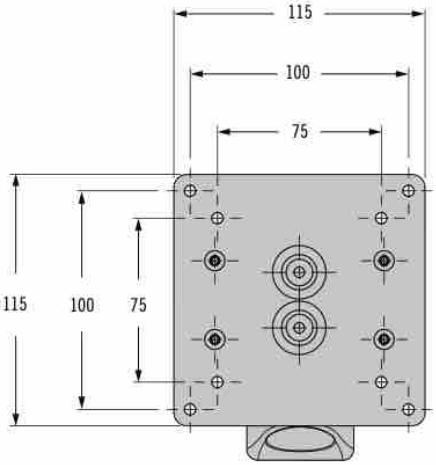

VESA MIS-D, 100, C

VESA und VESA MOUNTING COMPLIANT sind eingetragene Warenzeichen der Video Electronics Standards Association

Weitere Optionen erhältlich. Ausführliche Daten, Montageanleitungen und Produktnummern unter

INFO CLIC **www.southco.com/AV**

Alle Maße in Millimeter, falls nicht anders angegeben

southco CONNECT · CREATE · INNOVATE

AV Serie Display-Träger

Neigen und Schwenken – Einfacher Arm und Doppelarm

- **Benutzerfreundlich – Reibungslose Bedienung**
- **Positionieren des Displays ohne Knöpfe oder Werkzeuge**
- **Sichere Positionierung im Neige- und Schwenkbereich**

Neigen und Schwenken

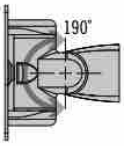

Einfacher Arm

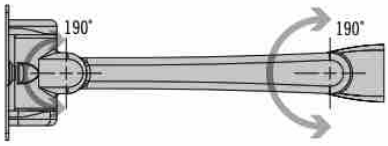

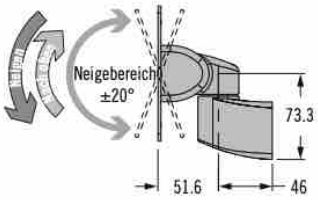

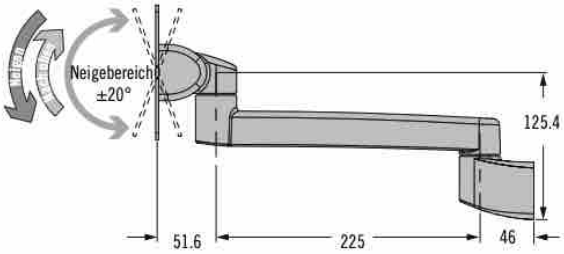

Doppelarm

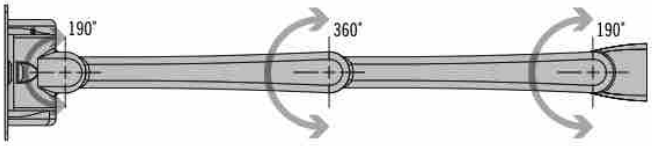

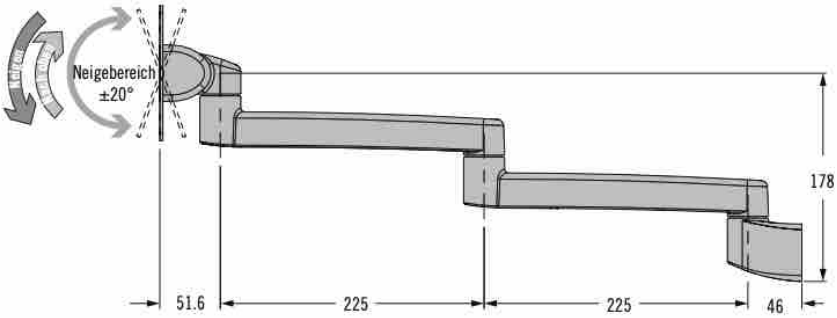

southco®
CONNECT · CREATE · INNOVATE

Alle Maße in Millimeter, falls nicht anders angegeben

Weitere Optionen erhältlich. Ausführliche Daten, Montageanleitungen und Produktnummern unter

INFO CLIC

www.southco.com/AV

AV Serie Display-Träger

Neigen und Schwenken – Einfacher Arm und Doppelarm

Werkstoff und Oberfläche
Aluminium, pulverbeschichtet

Festigkeitsrichtwerte (Leistungsdaten)
20.000 Zyklen.
Siehe Produktzeichnung für weitere Informationen.

Max. dynamische Betriebslast:
Modell 101, 103: 70 N
Modell 102: 100 N

Grenzwert (Mittelwert):
Neigen/Schwenken: 1845 N
Einfacher Arm:1600 N
Doppelarm: 755 N

Auswahlkriterien

Schritt 1
Ermitteln Sie das Gewicht des Displays und den Abstand (d) von der Montagefläche zu seinem Schwerpunkt

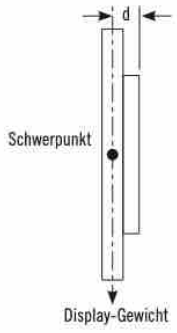

Schritt 2
Wählen Sie im untenstehenden Diagramm den erforderlichen AV-Träger (Modell 101, 102 oder 103).

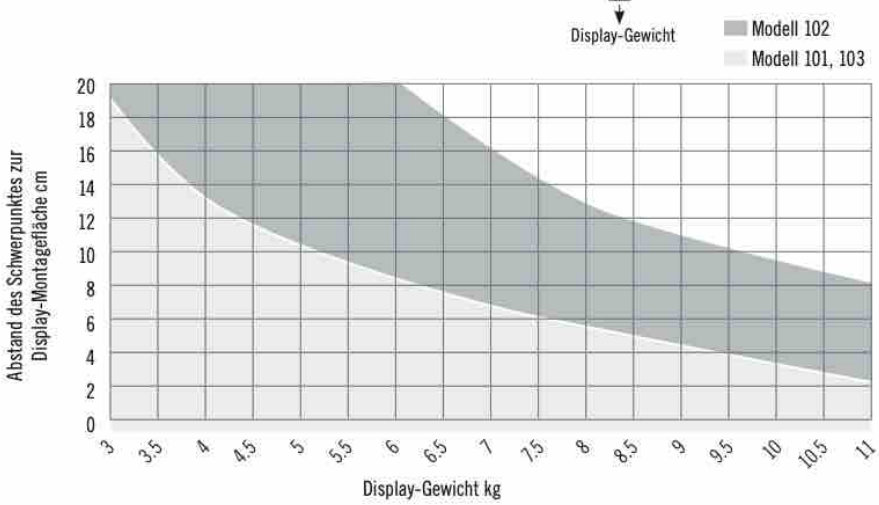

Schritt 3
Bitte vervollständigen Sie mit der Wahl der Länge und der Standardfarbe die untenstehende Produktnummer.

Ausführung	Modell	Drehmoment Neigen N-m		Drehmoment Schwenken N-m			Produktnummer			
							Wandmontage		Tischmontage	
		Nach unten	Nach oben	Bei Display-montage	Bei Wand-montage	Zentrales Gelenk	Keine Aussparung	Kabelaus-sparung	Keine Aussparung	Kabelaussparung
Neigen und Schwenken	101	7.9	1.13	4.3	N/A	N/A	AV-D32-10K101-XX	AV-D32-10K111-XX	AV-D32-10K121-XX	AV-D32-10K131-XX
	102	15.4	2.26	4.3	N/A	N/A	AV-D32-10K102-XX	AV-D32-10K112-XX	AV-D32-10K122-XX	AV-D32-10K132-XX
	103	8.6	6.0	4.3	N/A	N/A	AV-D32-10K103-XX	AV-D32-10K113-XX	AV-D32-10K123-XX	AV-D32-10K133-XX
Einfacher Arm	101	7.9	1.13	4.3	9.8	N/A	AV-D32-23A101-XX	AV-D32-23A111-XX	AV-D32-23A121-XX	AV-D32-23A131-XX
	102	15.4	2.26	4.3	9.8	N/A	AV-D32-23A102-XX	AV-D32-23A112-XX	AV-D32-23A122-XX	AV-D32-23A132-XX
	103	8.6	6.0	4.3	9.8	N/A	AV-D32-23A103-XX	AV-D32-23A113-XX	AV-D32-23A123-XX	AV-D32-23A133-XX
Doppelarm	101	7.9	1.13	4.3	9.8	9.8	AV-D32-46D101-XX	AV-D32-46D111-XX	AV-D32-46D121-XX	AV-D32-46D131-XX
	102	15.4	2.26	4.3	9.8	9.8	AV-D32-46D102-XX	AV-D32-46D112-XX	AV-D32-46D122-XX	AV-D32-46D132-XX
	103	8.6	6.0	4.3	9.8	9.8	AV-D32-46D103-XX	AV-D32-46D113-XX	AV-D32-46D123-XX	AV-D32-46D133-XX

Für die Ausführung zum Neigen, siehe Seiten 58-59

XX	Farbe
50	Schwarz
76	Weiß

Beispiel für Produktnummer
AV-D32-23A101-50 =
Einfacher Arm, Modell 101, Wandmontage, keine Kabelaussparung, schwarz

Weitere Optionen erhältlich. Ausführliche Daten, Montageanleitungen und Produktnummern unter

INFO CLIC **www.southco.com/AV**

Alle Maße in Millimeter, falls nicht anders angegeben

southco CONNECT · CREATE · INNOVATE

AV Serie Display-Träger

Neigen und Schwenken – Einfacher Arm und Doppelarm

- **Benutzerfreundlich – Reibungslose Bedienung**
- **Positionieren des Displays ohne Knöpfe oder Werkzeuge**
- **Sichere Positionierung im Neige- und Schwenkbereich**

Installation

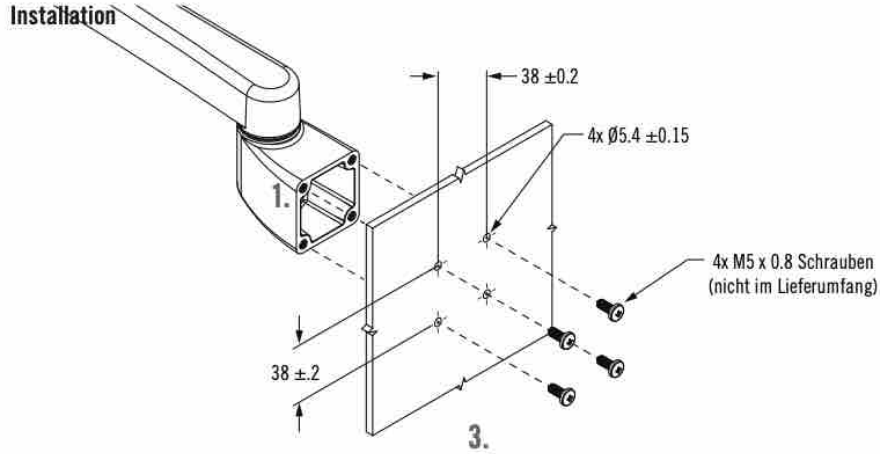

2.

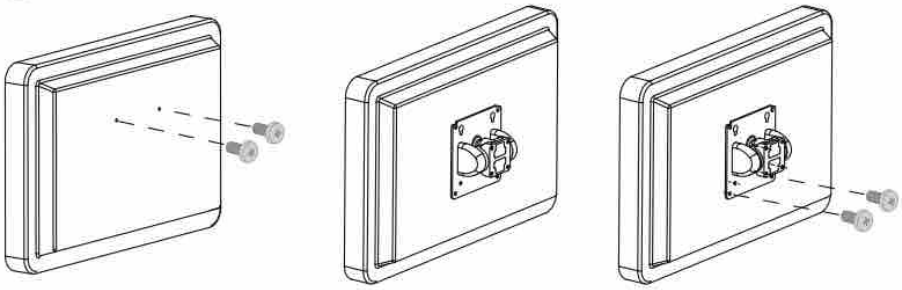

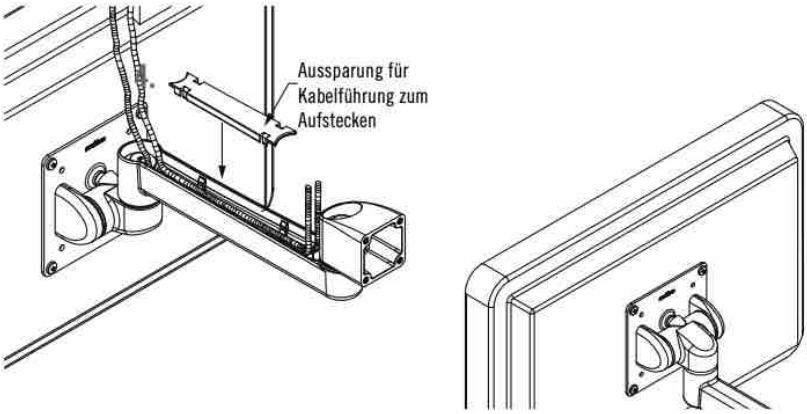

southco
CONNECT · CREATE · INNOVATE

Alle Maße in Millimeter, falls nicht anders angegeben

Weitere Optionen erhältlich. Ausführliche Daten, Montageanleitungen und Produktnummern unter

INFO CLIC **www.southco.com/AV**

AV-Serie Dynamischer Display-Träger

Neigen und Schwenken · Einfacher Arm · Höhenverstellbar

- **Benutzerfreundlich – Intuitiv zu bedienender Display-Träger**
  Positionieren des Displays ohne Werkzeuge oder Knöpfe
  Die präzise Steuerung des Bedienaufwands sorgt für den idealen Bedienkomfort und spielfreies Ausrichten
  Sichere Positionierung auch im mobilen Einsatz
- **Gelenke mit konstanter Friktion**
- **Vollständig von Gehäuse umschlossen für einfache Reinigung**
- **Aufschnappende Kanäle für einfaches Stromkabelmanagement**
- **Betriebsfertig montiert**

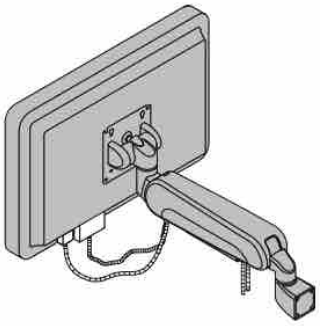

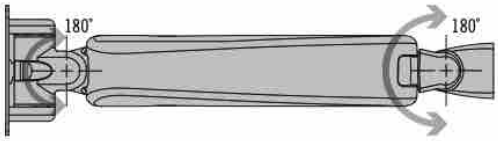

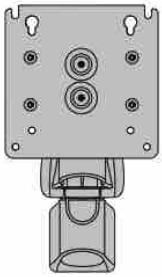

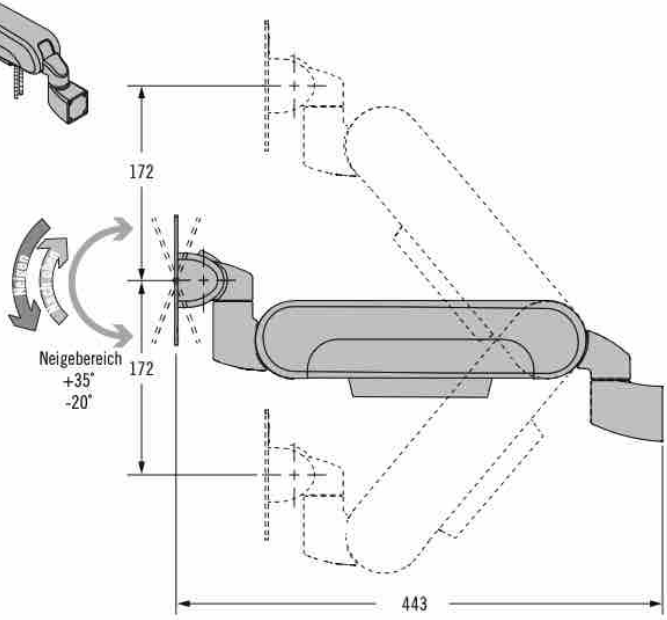

Wandmontage, vorderseitig befestigt

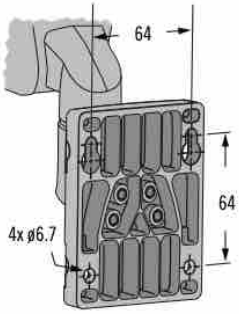

Wandmontage, rückseitig befestigt

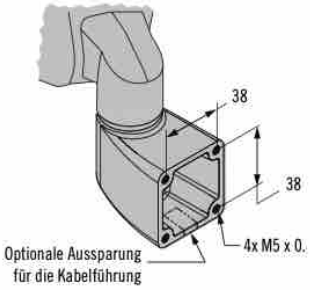

Tischmontage

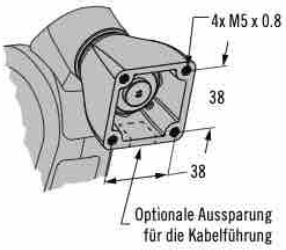

Weitere Optionen erhältlich. Ausführliche Daten, Montageanleitungen und Produktnummern unter

INFO CLIC

www.southco.com/AV

Alle Maße in Millimeter, falls nicht anders angegeben

southco
CONNECT · CREATE · INNOVATE

AV-Serie Dynamischer Display-Träger

Neigen und Schwenken · Einfacher Arm · Höhenverstellbar

Auswahlkriterien

Schritt 1

Ermitteln Sie das Gewicht des Displays und den Abstand (d) von der Montagefläche zu seinem Schwerpunkt.

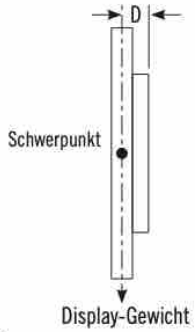

Schritt 2

Wählen Sie im unten stehenden Diagramm den erforderlichen AV-Träger (Modell 101, 102 oder 103).

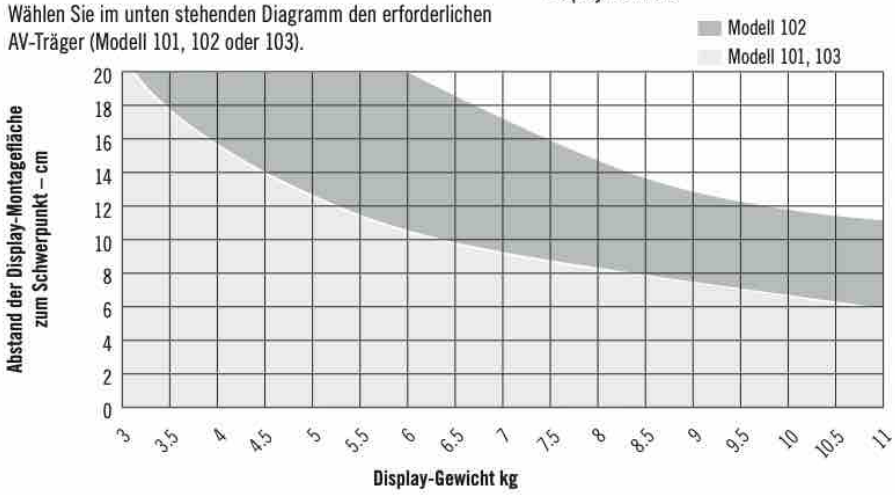

Schritt 3

Bitte vervollständigen Sie mit der Wahl der Länge und der Standardfarbe die unten stehende Produktnummer.

K	Montageart
0	Wandmontage,rückseitig befestigt
1	Wandmontage, rückseitig befestigt, mit Kabel-aussparung
2	Tischmontage
3	Tischmontage, mit Kabelaussparung
4	Wandmontage, vorderseitig befestigt

S	Modell	Friktionsmoment N•m		Maximales Display-Gewicht kg
		Neigen	Nach oben	
1	101	7.9	1.13	7
2	102	15.4	2.26	10
3	103	8.6	6.0	7

F	Farbe
50	Schwarz
76	Weiß

AV - D32-30V1 K S - F

Werkstoff und Oberfläche

Aluminiumlegierung, pulverbe-schichtet

Festigkeitsrichtwerte

20.000 Zyklen.

Drehmoment Schwenken:
Bei Display-Montage: 4.3 N-m
Bei Wandmontage: 6.0 N-m

Grenzwert (Mittelwert):
665 N

Siehe Produktzeichnung für Details.

Beispiel für Produktnummer:
AV-D32-30V101-50 = Einfacher Arm, Modell 101, Wandmontage, keine Kabelaussparung, schwarz

Weitere Optionen erhältlich. Ausführliche Daten, Montageanleitungen und Produktnummern unter

INFO CLIC **www.southco.com/AV**

southco® CONNECT · CREATE · INNOVATE

Alle Maße in Millimeter, falls nicht anders angegeben

AV-Serie Dynamischer Display-Träger

Neigen und Schwenken · Doppelarm · Höhenverstellbar

- **Benutzerfreundlich – Intuitiv zu bedienender Display-Träger**
  Positionieren des Displays ohne Werkzeuge oder Knöpfe
  Die präzise Steuerung des Bedienaufwands sorgt für den idealen Bedienkomfort und spielfreies Ausrichten
  Sichere Positionierung auch im mobilen Einsatz
- **Gelenke mit konstanter Friktion**
- **Vollständig von Gehäuse umschlossen für einfache Reinigung**
- **Aufschnappende Kanäle für einfaches Stromkabelmanagement**
- **Betriebsfertig montiert**
- **Optionaler Verriegelungsmechanismus in eingeklappter Position**

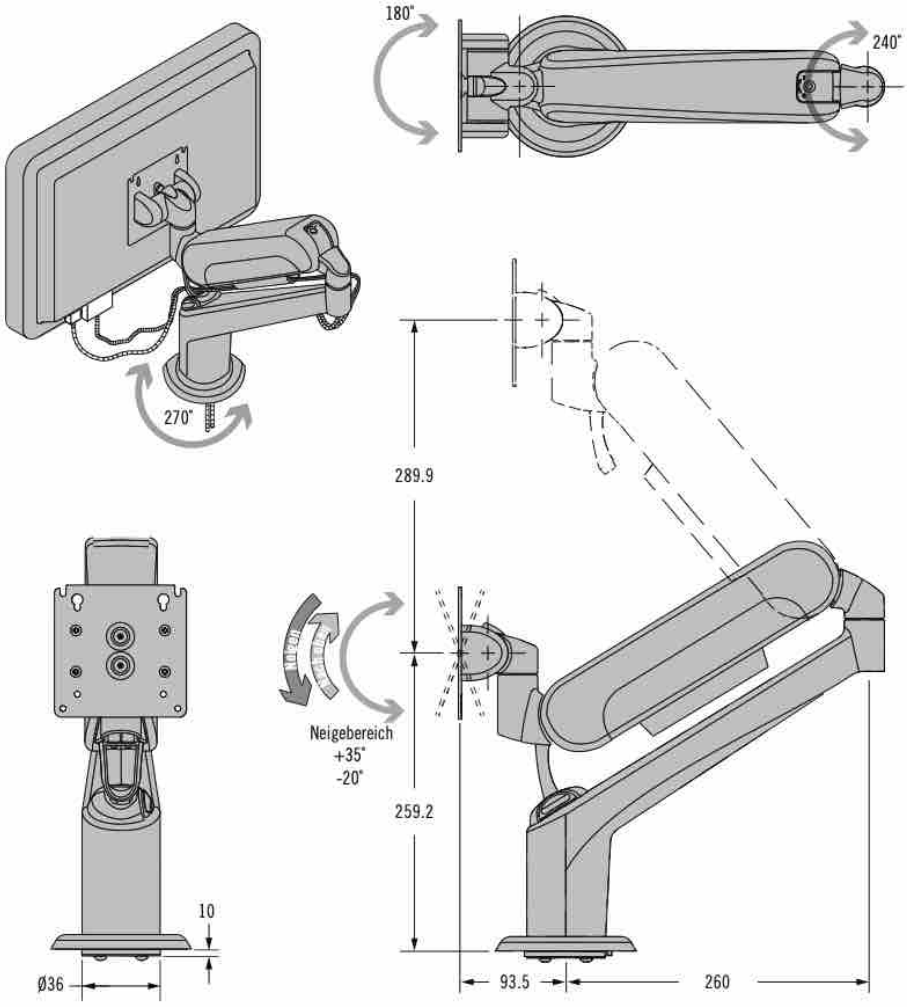

Plattenausschnitt

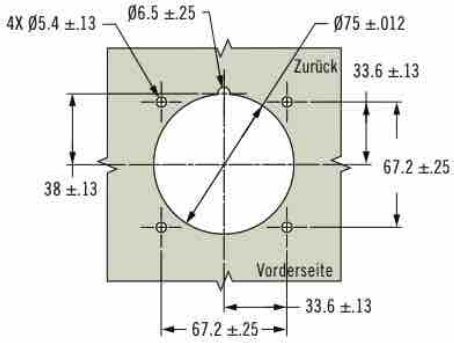

Optionaler Verriegelungsmechanismus

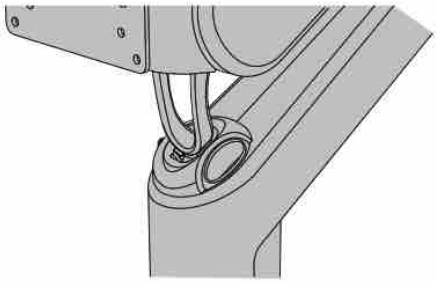

Weitere Optionen erhältlich. Ausführliche Daten, Montageanleitungen und Produktnummern unter

INFO CLIC

www.southco.com/AV

Alle Maße in Millimeter, falls nicht anders angegeben

southco
CONNECT · CREATE · INNOVATE

AV-Serie Dynamischer Display-Träger

Neigen und Schwenken · Doppelarm · Höhenverstellbar

Auswahlkriterien

Schritt 1

Ermitteln Sie das Gewicht des Displays und den Abstand (d) von der Montagefläche zu seinem Schwerpunkt.

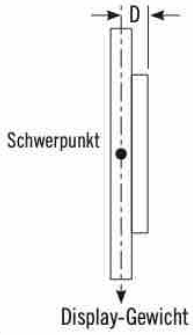

Schritt 2

Wählen Sie im unten stehenden Diagramm den erforderlichen AV-Träger (Modell 101, 102 oder 103).

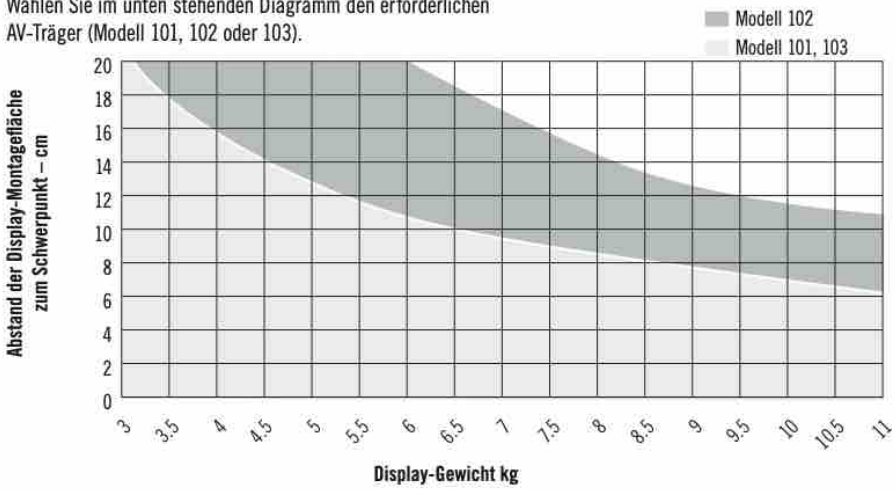

Schritt 3

Bitte vervollständigen Sie mit der Wahl der Länge und der Standardfarbe die unten stehende Produktnummer.

K	Montageart
C	Mit Verriegelungsmechanismus
Weglassen	Nicht schließend

S	Modell	Friktionsmoment N•m		Maximales Display-Gewicht kg
		Neigen	Nach oben	
1	101	7.9	1.13	7
2	102	15.4	2.26	10
3	103	8.6	6.0	7

F	Farbe
50	Schwarz
76	Weiß

AV - D32-61W K 13 S - F

Werkstoff und Oberfläche

Aluminiumlegierung, pulverbeschichtet

Festigkeitsrichtwerte

20.000 Zyklen.

Drehmoment Schwenken:
Bei Display-Montage: 4.3 N-m
Am zentralen Gelenk: 6.0 N-m
Auf der Montagefläche: 6.8 N-m

Grenzwert (Mittelwert): 490 N

Siehe Produktzeichnung für Details.

Beispiel für Produktnummer:
AV-D32-61WC131-50 = Modell 101, mit Verriegelung, schwarz

Weitere Optionen erhältlich. Ausführliche Daten, Montageanleitungen und Produktnummern unter

INFO CLIC **www.southco.com/AV**

southco® CONNECT · CREATE · INNOVATE

Alle Maße in Millimeter, falls nicht anders angegeben

AV Serie Display-Träger

Neigen und Schwenken · Einfacher Arm
Doppelarm · Für schwere Displays

- **Benutzerfreundlich – Intuitiv zu betätigender Display-Träger**
  Positionieren des Displays ohne Knöpfe oder Werkzeuge
  Die präzise Steuerung des Bedienaufwands sorgt für den idealen Bedienkomfort und spielfreies Ausrichten
  Sichere Positionierung auch im mobilen Einsatz
- **Gelenke mit konstanter Friktion**
- **Vollständig von Gehäuse umschlossen – einfache Reinigung**
- **Abdeckung für Stromkabel zum Aufstecken**
- **Betriebsfertig vormontiert**

Neigen und Schwenken

Einfacher Arm

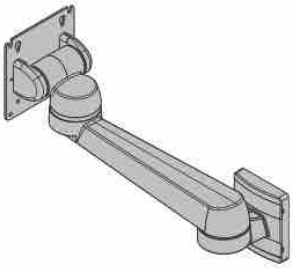

Doppelarm

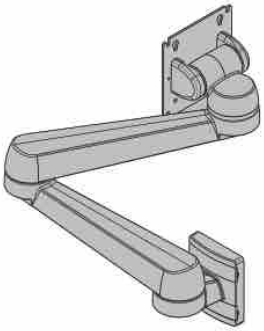

Montagemaße

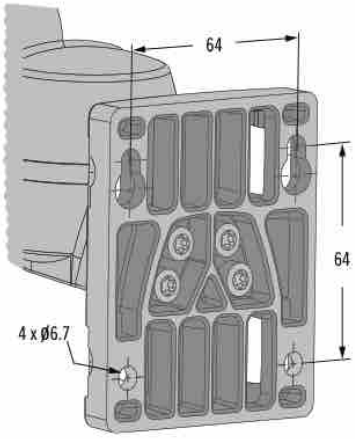

Display-Befestigungsplatte

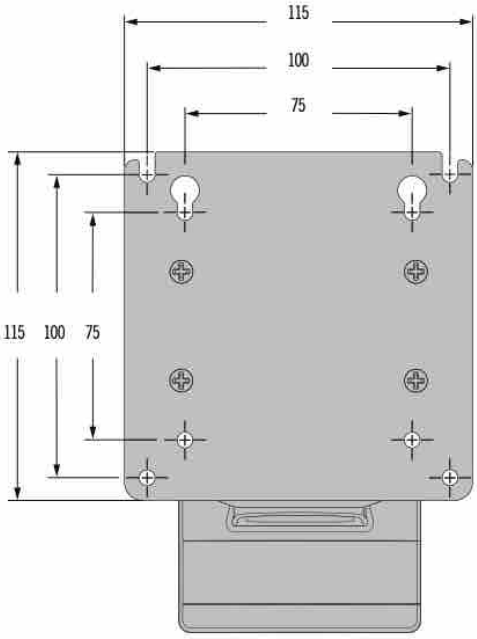

***VESA*® MIS-D, 100, C**

VESA und VESA MOUNTING COMPLIANT sind eingetragene Warenzeichen der Video Electronics Standards Association

Weitere Optionen erhältlich. Ausführliche Daten, Montageanleitungen und Produktnummern unter

www.southco.com/AV

Alle Maße in Millimeter, falls nicht anders angegeben

southco
CONNECT · CREATE · INNOVATE

AV Serie Display-Träger

Neigen und Schwenken · Einfacher Arm
Doppelarm · Für schwere Displays

- **Benutzerfreundlich – Reibungslose Bedienung**
- **Positionieren des Displays ohne Knöpfe oder Werkezeuge**
- **Sichere Positionierung im Neige- und Schwenkbereich**

Neigen und Schwenken

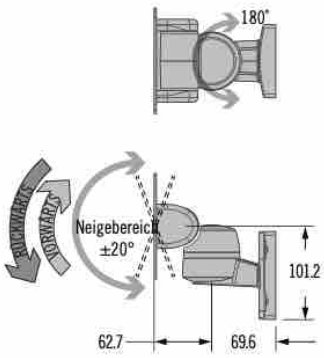

Einfacher Arm

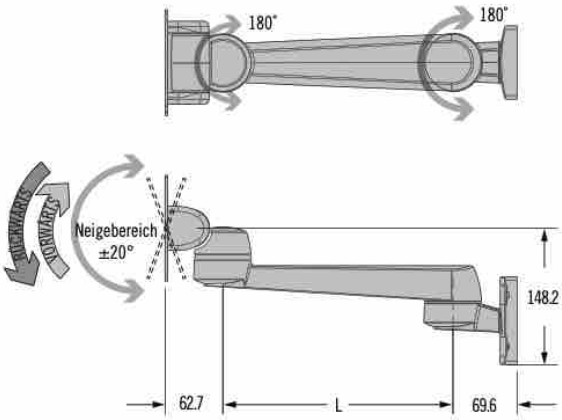

Doppelarm

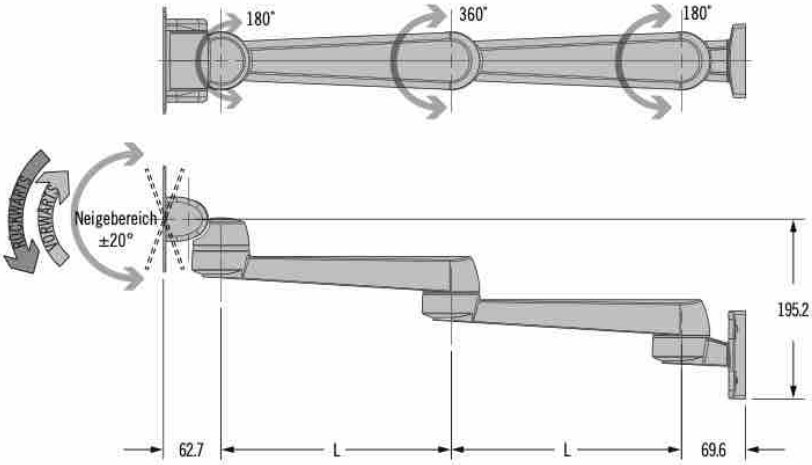

southco®
CONNECT · CREATE · INNOVATE

Alle Maße in Millimeter, falls nicht anders angegeben

Weitere Optionen erhältlich. Ausführliche Daten, Montageanleitungen und Produktnummern unter

INFO CLIC

www.southco.com/AV

AV Serie Display-Träger

Neigen und Schwenken · Einfacher Arm
Doppelarm · Für schwere Displays

Werkstoff und Oberfläche
Aluminium, pulverbeschichtet

Festigkeitsrichtwerte (Leistungsdaten)
20.000 Zyklen
Siehe Produktzeichnung für weitere Informationen.
Hinweis: Doppelarm für Displays mit einem Gewicht von mehr als 18 kg nicht empfohlen

Max. dynamische Betriebslast:
Modell 141, 143: 70 N
Modell 142: 100 N
Modell 144: 225 N

Grenzwert (Mittelwert):
Neigen/Schwenken: 2300 N
Einfacher Arm: 1600 N
Doppelarm: 1050 N

Beispiel für Produktnummer AV-D40-25A142-50 =
Einfacher Arm, 250 mm, Modell 142, schwarz

Auswahlkriterien

Schritt 1
Ermitteln Sie das Gewicht des Displays und den Abstand (d) von der Montagefläche zu seinem Schwerpunkt.

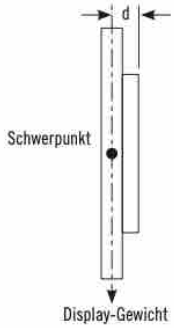

Schritt 2
Wählen Sie im untenstehenden Diagramm den erforderlichen AV-Träger (141, 142, 143 oder 144).
Hinweis: Doppelarm für Displays mit einem Gewicht von mehr als 18 kg nicht empfohlen

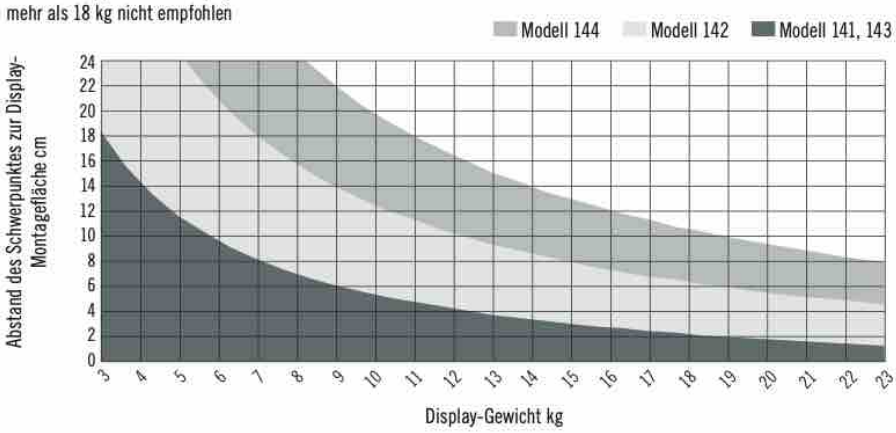

Schritt 3
Bitte vervollständigen Sie mit der Wahl der Länge und der Standardfarbe die untenstehende Produktnummer.

Ausführung	Modell	Drehmoment Neigen N•m		Drehmoment Schwenken N•m			Länge des Arms L		
		Rückwärts	Vorwärts	Bei Display-Montage	Bei Wandmontage	Zentrales Gelenk	Ohne	250	325
Neigen und Schwenken	141	7.9	1.3	3	N/A	N/A	AV-D40-13K141-XX	N/A	N/A
	142	15.4	2.26	3	N/A	N/A	AV-D40-13K142-XX	N/A	N/A
	143	8.6	6.0	3	N/A	N/A	AV-D40-13K143-XX	N/A	N/A
	144	23.1	7	3	N/A	N/A	AV-D40-13K144-XX	N/A	N/A
Einfacher Arm	141	7.9	1.3	3	6	N/A	N/A	AV-D40-25A141-XX	AV-D40-33A141-XX
	142	15.4	2.26	3	6	N/A	N/A	AV-D40-25A142-XX	AV-D40-33A142-XX
	143	8.6	6.0	3	6	N/A	N/A	AV-D40-25A143-XX	AV-D40-33A143-XX
	144	23.1	7	3	6	N/A	N/A	AV-D40-25A144-XX	AV-D40-33A144-XX
Doppelarm	141	7.9	1.3	3	6	3	N/A	AV-D40-50D141-XX	AV-D40-65D141-XX
	142	15.4	2.26	3	6	3	N/A	AV-D40-50D142-XX	AV-D40-65D142-XX
	143	8.6	6.0	3	6	3	N/A	AV-D40-50D143-XX	AV-D40-65D143-XX
	144	23.1	7	3	6	3	N/A	AV-D40-50D144-XX	AV-D40-65D144-XX

XX	Farbe
50	Schwarz
76	Weiß

Weitere Optionen erhältlich. Ausführliche Daten, Montageanleitungen und Produktnummern unter

INFO CLIC **www.southco.com/AV**

Alle Maße in Millimeter, falls nicht anders angegeben

southco
CONNECT · CREATE · INNOVATE

AV Serie Display-Träger

Neigen und Schwenken · Einfacher Arm
Doppelarm · Für schwere Displays

- **Benutzerfreundlich – Reibungslose Bedienung**
- **Positionieren des Displays ohne Knöpfe oder Werkzeuge**
- **Sichere Positionierung im Neige- und Schwenkbereich**

Installation

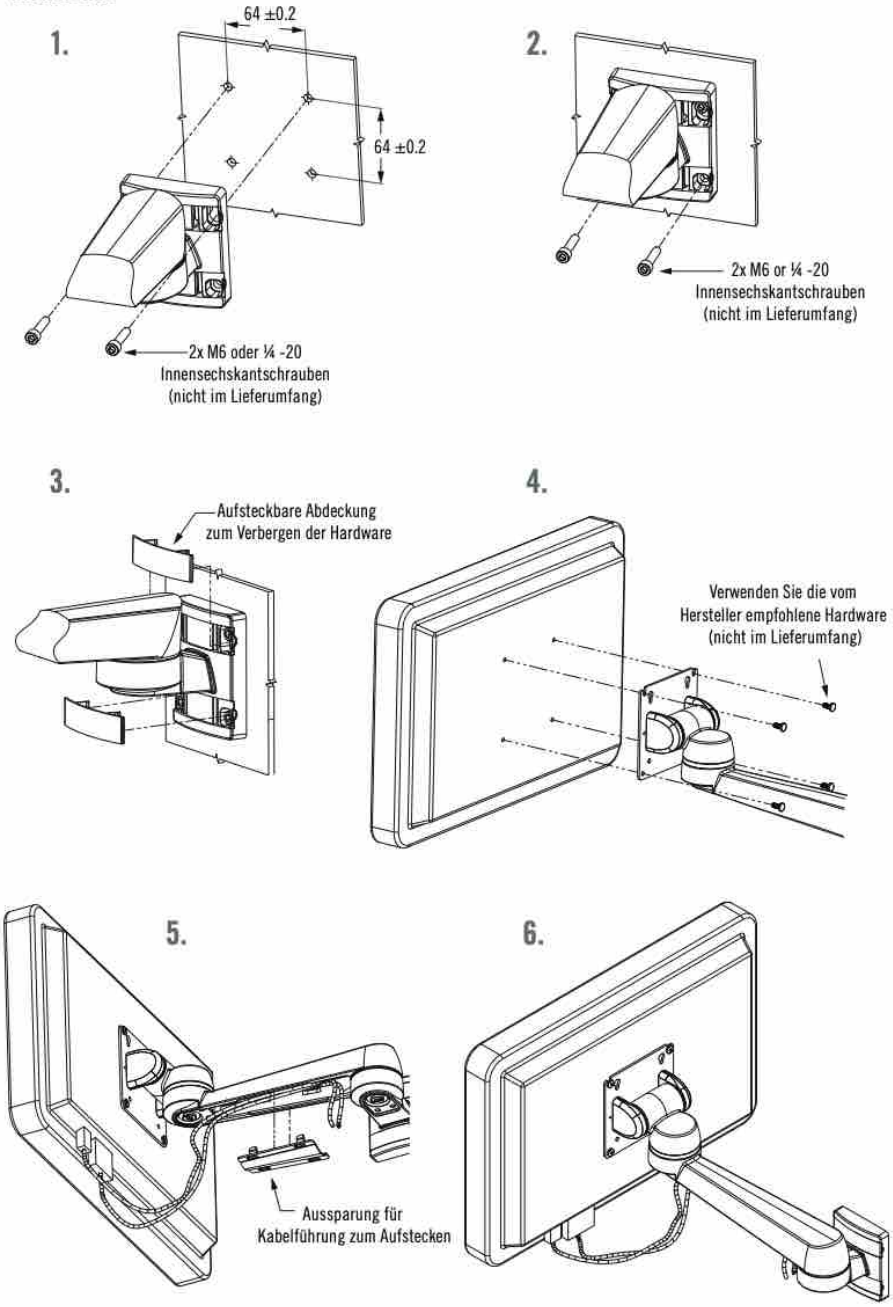

Befestigungsschrauben zur Fixierung des Trägers an der Befestigungsplatte dürfen nicht entfernt oder gelöst werden. Sollten die Befestigungsschrauben unbeabsichtigt entfernt werden oder sich lösen, müssen sie durch neue M6 x 1.0, 12.9 Innensechskantschrauben mit hoher Zugfestigkeit und Unterlegscheiben ersetzt werden; und auf 14-16 Nm angezogen werden.
Maximale Belastung für einfachen Arm 23 kg und für Doppelarm 18 kg. Wenn im Falle der Entfernung oder des Lösens oder im Falle von unbeabsichtigtem Entfernen oder Lösen die ab Werk angebrachten Befestigungsschrauben nicht durch neue, vom Hersteller spezifizierte Schrauben ersetzt werden und auf 14-16 Nm angezogen werden, kann dies zu einem Totalausfall der Schrauben und zum Herunterfallen der Ausstattung von der Befestigungsfläche führen und die Verletzung von Personen oder die Beschädigung von Eigentum zur Folge haben.

Weitere Optionen erhältlich. Ausführliche Daten, Montageanleitungen und Produktnummern unter

INFO CLIC **www.southco.com/AV**

southco®
CONNECT · CREATE · INNOVATE

Alle Maße in Millimeter, falls nicht anders angegeben

AV Serie Display-Träger

Neigen, Schwenken und Drehen

- **Benutzerfreundlich – Intuitiv zu betätigender Display-Träger**
  Positionieren des Displays ohne Werkzeuge oder Knöpfe
  Die präzise Steuerung des Bedienaufwands sorgt für den idealen Bedienkomfort und spielfreies Ausrichten
  Sichere Positionierung auch im mobilen Einsatz
- **Flaches Profil in Verstauposition**
  Kann bis auf 50 mm Abstand von der Wand eingeklappt werden
- **Aufschnappende Kanäle für Stromkabel**
  Einfache Installation und einfacher Austausch des Displays
- **Betriebsfertig vormontiert**

Produktinformation

Kabelkanal in geöffneter Position.

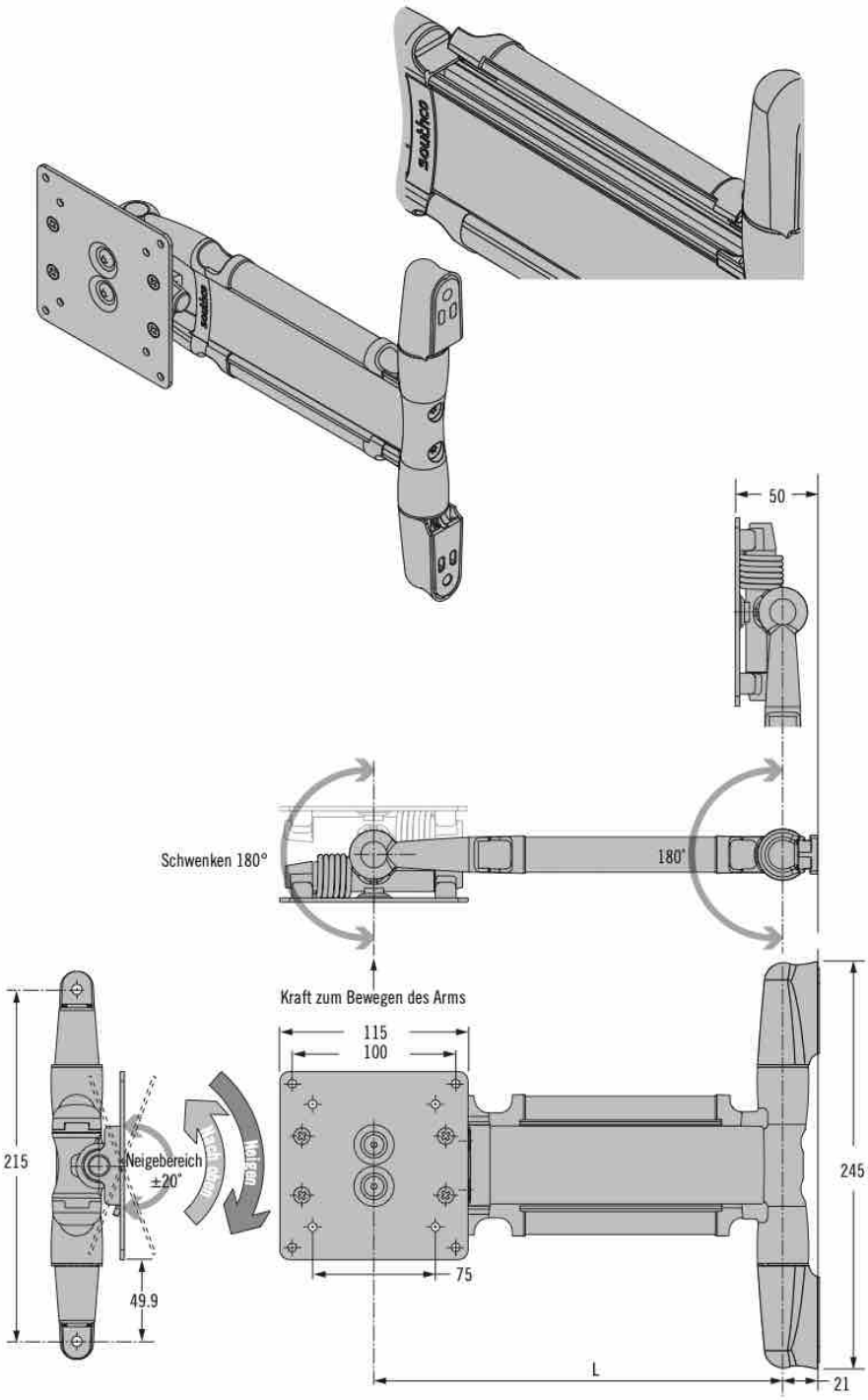

VESA MIS-D, 100, C

VESA und VESA MOUNTING COMPLIANT sind eingetragene Warenzeichen der Video Electronics Standards Association

Weitere Optionen erhältlich. Ausführliche Daten, Montageanleitungen und Produktnummern unter

INFO CLIC **www.southco.com/AV**

Alle Maße in Millimeter, falls nicht anders angegeben

southco CONNECT · CREATE · INNOVATE

AV Serie Display-Träger

Neigen und Schwenken - Einfacher Arm

Auswahlkriterien

Schritt 1

Ermitteln Sie das Gewicht des Displays und den Abstand (d) von der Montagefläche zu seinem Schwerpunkt

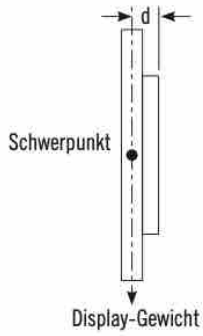

Schritt 2

Wählen Sie im untenstehenden Diagramm den erforderlichen AV-Träger (Modell 101, 102 oder 103).

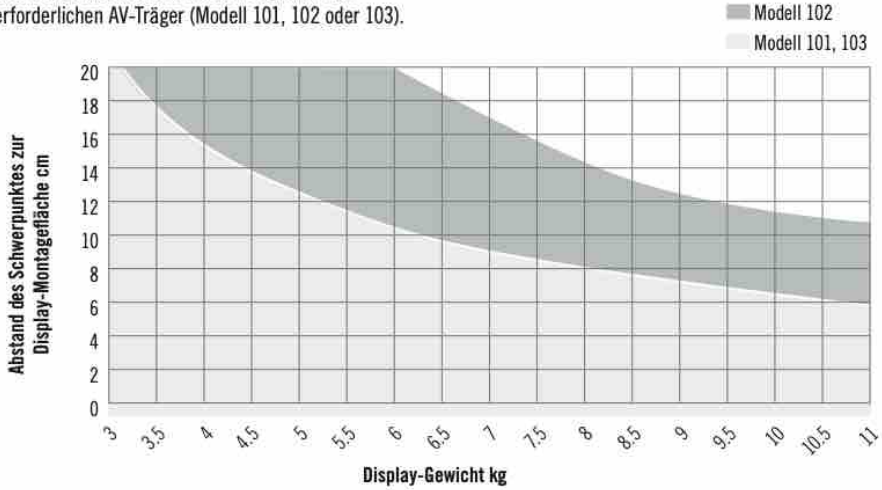

Schritt 3

Bitte vervollständigen Sie mit der Wahl der Länge und der Standardfarbe die untenstehende Produktnummer.

K	Länge (L)	Grenzwert (Mittelwert) N
15	150	2000
25	250	1200
35	350	850
45	450	660

Model S	Kraft zum Bewegen des Arms	Drehmoment Neigen N•m		Drehmoment Schwenken N•m
		Nach unten	Nach oben	
101	22.2	7.9	1.13	2.3
102	33.8	15.4	2.26	3.4
103	33.8	8.6	6.0	3.4

F	Farbe
50	Schwarz
76	Weiß

AV - D30 - K A S - F

- **Benutzerfreundlich – Reibungslose Bedienung**
- **Positionieren des Displays ohne Knöpfe oder Werkzeuge**
- **Sichere Positionierung im Neige- und Schwenkbereich**

Werkstoff und Oberfläche

Aluminiumlegierung, pulverbeschichtet

Festigkeitsrichtwerte (Leistungsdaten)*

20,000 Zyklen bei einem statischen Friktionsmoment, welches innerhalb der Toleranz von ±20% liegt.

Max. dynamische Betriebslast:
Modell 101, 103: 66 N
Modell 102: 98 N
Grenzwert (Mittelwert): Siehe Tabelle

Produktnummer

Siehe Tabelle

Beispiel für Produktnummer

AV-D30-25A101-50 = Dynamischer, einfacher Arm, Modell 101, 250 mm lang, schwarz

* Allgemeine Anwendungsrichtlinien in diesem Handbuch sind allgemeine Richtlinien, sie können abhängig von der jeweiligen Anwendung und der Art der Installation variieren. Die angegebene, auf den Betriebszyklus bezogene Leistung kann nicht für alle spezifischen Betriebs- und Umgebungsbedingungen garantiert werden. Da nicht immer alle Betriebsbedingungen vorhersehbar sind, ist es erforderlich, die Eignung der ausgewählten Produkte unter aktuellen Betriebs- und Umgebungsbedingungen in der vorgesehenen Anwendung zu erproben.

Weitere Optionen erhältlich. Ausführliche Daten, Montageanleitungen und Produktnummern unter

INFO CLIC **www.southco.com/AV**

southco® CONNECT · CREATE · INNOVATE

Alle Maße in Millimeter, falls nicht anders angegeben

AV Serie Display-Träger

Neigen und Schwenken · Einfacher Arm · Verriegelung

- **Benutzerfreundlich – Intuitiv zu betätigender Display-Träger**
  Positionieren des Displays ohne Werkzeuge oder Knöpfe
  Die präzise Steuerung des Bedienaufwands sorgt für den idealen Bedienkomfort und spielfreies Ausrichten
  Sichere Positionierung auch im mobilen Einsatz
- **Mit Verriegelungs-mechanismus in eingeklappter Position**
- **Flaches Profil in Verstauposition**
  Kann bis auf 50 mm Abstand von der Wand eingeklappt werden
- **Aufschnappende Kanäle für Stromkabel**
  Einfache Installation und einfacher Austausch des Displays
- **Betriebsfertig vormontiert**

VESA MIS-D, 100, C

VESA und VESA MOUNTING COMPLIANT sind eingetragene Warenzeichen der Video Electronics Standards Association

Weitere Optionen erhältlich. Ausführliche Daten, Montageanleitungen und Produktnummern unter

INFO CLIC

www.southco.com/AV

Produktinformation

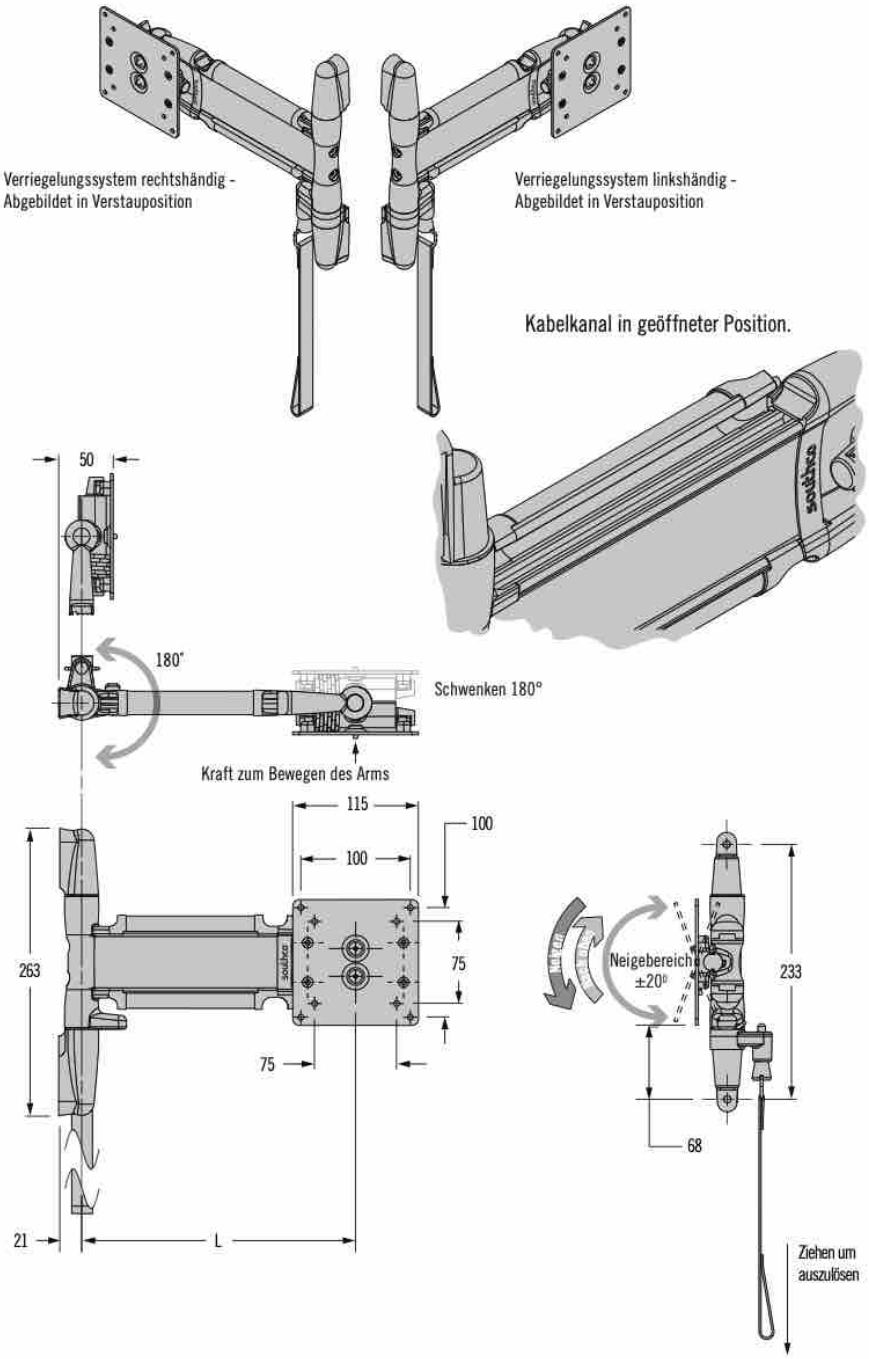

Alle Maße in Millimeter, falls nicht anders angegeben

southco
CONNECT · CREATE · INNOVATE

AV Serie Display-Träger

Neigen und Schwenken · Einfacher Arm · Verriegelung

Auswahlkriterien

Schritt 1

Ermitteln Sie das Gewicht des Displays und den Abstand (d) von der Montagefläche zu seinem Schwerpunkt

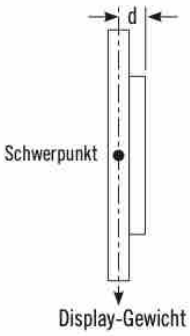

Schritt 2

Wählen Sie im untenstehenden Diagramm den erforderlichen AV-Träger (Modell 101, 102 oder 103).

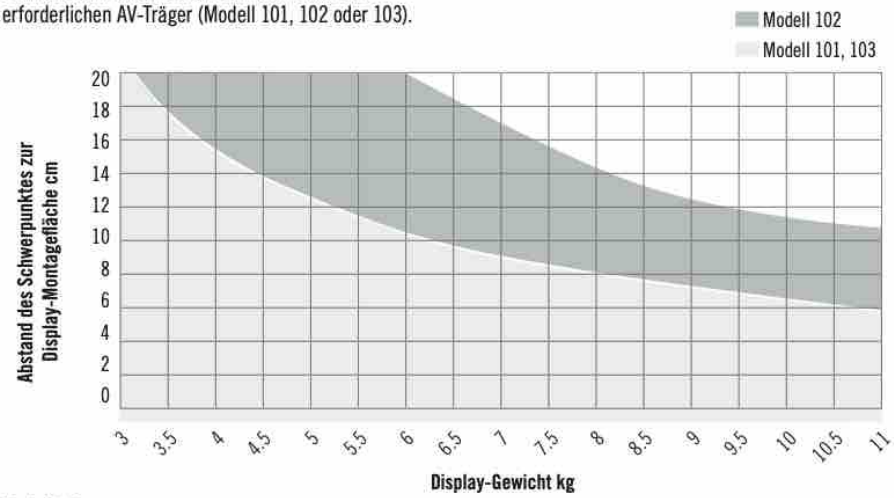

Schritt 3

Bitte vervollständigen Sie mit der Wahl der Länge und der Standardfarbe die untenstehende Produktnummer.

AV- D30 - K A L S - F

K	Länge (L)	Grenzwert (Mittelwert) N
15	150	2000
25	250	1200
35	350	850
45	450	660

F	Farbe
50	Schwarz
76	Weiß

Model S	Kraft zum Bewegen des Arms	Drehmoment Neigen N•m		Drehmoment Schwenken N•m
		Neigen	Nach oben	
101	22.2	7.9	1.13	2.3
102	33.8	15.4	2.26	3.4
103	33.8	8.6	6.0	3.4

L	Drehverschluss
C	Linkshändig schliessend
R	Rechtshändig schliessend

southco®
CONNECT · CREATE · INNOVATE

Alle Maße in Millimeter, falls nicht anders angegeben

- **Benutzerfreundlich – Reibungslose Bedienung**
- **Positionieren des Displays ohne Knöpfe oder Werkzeuge**
- **Sichere Positionierung im Neige- und Schwenkbereich**

Werkstoff und Oberfläche

Aluminiumlegierung, pulverbeschichtet

Festigkeitsrichtwerte (Leistungsdaten)*

20,000 Zyklen bei einem statischen Friktionsmoment, welches innerhalb der Toleranz von ±20% liegt.

Max. dynamische Betriebslast:
Modell 101, 103: 66 N
Modell 102: 98 N
Grenzwert (Mittelwert): Siehe Tabelle

Produktnummer

Siehe Tabelle

Beispiel für Produktnummer

AV-D30-25A101-50 = Dynamischer, einfacher Arm, Modell 101, 250 mm lang, schwarz, mit Verriegelungsfunktion

* Die Angaben von Southco zur Leistung und Anwendung verstehen sich als allgemeine Richtwerte, da die Bedingungen für jede Anwendung und Installationsmethode variieren. Die angegebene Zyklenanzahl ist nicht als garantierte Zuverlässigkeit unter den tatsächlichen Bedingungen in den Produktanwendungen der Endnutzer zu verstehen. Der Anwender muss potenzielle Produktlösungen unter den tatsächliche Anwendungsbedingungen und der tatsächlichen Umgebung testen, um die Eignung des Produktes für den Zweck und für die vom Anwender benötigten Funktionen zu bestimmen und die gewünschte Leistung sicherzustellen.

Weitere Optionen erhältlich. Ausführliche Daten, Montageanleitungen und Produktnummern unter

INFO CLIC **www.southco.com/AV**